23 061 003 **EUPHORIA SYSTEM 260 ДУШЕВАЯ СИСТЕМА С ОДНОРЫЧАЖНЫМ СМЕСИТЕЛЕМ НАСТЕННОГО МОНТАЖА**

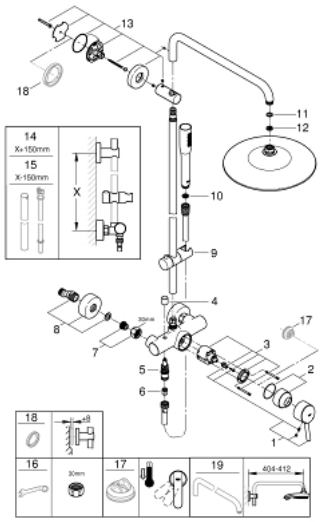

ЗАПАСНЫЕ ЧАСТИ , января 2020 – now

1: Рычаг (Spare part-nr. 46723000)

2: Колпак (Spare part-nr. 46025000)

3: Картридж (Spare part-nr. 46048000)

4: Кнопка переключателя (Spare part-nr. 64309000)

5: Переключатель (Spare part-nr. 65655000)

6: Обратный клапан (Spare part-nr. 08565000)

7: Резьбовое соединение

подключения 1/2" (Spare part-nr. 45044000)

7.1: О-кольцо Ø15 x Ø2 (Spare part-nr. 0311900M)

8: S-образный эксцентрик (Spare part-nr. 12662000)

9: Скользящий элемент (Spare part-nr. 12140000)

10: Сетка (Spare part-nr. 0700200M)

11: Уплотнение Ø18,5 x Ø12 x 2 (Spare part-nr. 0138900M)

12: Сетка (Spare part-nr. 48007000)

13: Держатель душевой штанги (Spare part-nr. 48279000)

14: Душевая штанга для переоснащения (Spare part-nr. 48514000)*

15: Душевая штанга для переоснащения (Spare part-nr. 48515000)*

16: Ключ (Spare part-nr. 19377000)*

17: Ограничитель температуры (Spare part-nr. 46375000)*

18: Душевая штанга для переоснащения (Spare part-nr. 48054000)*

19: Душевой кронштейн для душевой системы (Spare part-nr. 14047000)*

* Optional accessories