39 603 000 **RAPID SLX 3-I-1 SÆT TIL WC, 1,13 M INSTALLATIONSHØJDE**

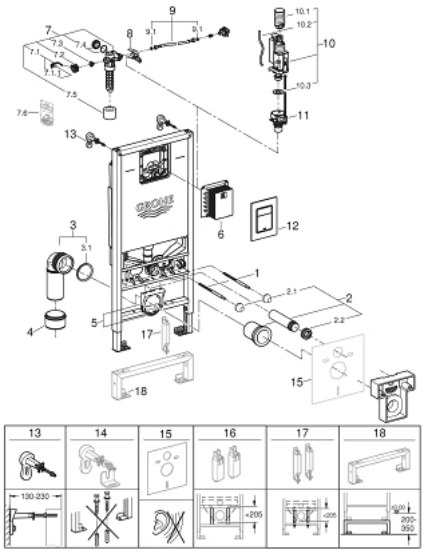

RESERVEDELE , januar 2020 – now

1: gevindbolt 2 stk (Bestillingsnummer 4276400M)

2: WC til- og afløbsgarniture (Bestillingsnummer 37311K00)

2.1: Kummerfastgørelse (Bestillingsnummer 43511SH0)

2.2: Forbinder (Bestillingsnummer 37119000)

3: PP-Afløbsbøjning (Bestillingsnummer 42327000)

4: Reduceringsstykke (Bestillingsnummer 42242000)

5: Holder til afløbsbue (Bestillingsnummer 42243000)

6: Inspektionsskaft til små trykplader (Bestillingsnummer 40911000)

7: Svømmeventil (Bestillingsnummer 42583000)

7.1: Greb (Bestillingsnummer 43734000)

7.1.1: Pakning til pneumatisk afløbsventil (Bestillingsnummer 4377000M)

7.2: Ventilhoved (Bestillingsnummer 43536000)

7.3: Membran til 37092/37095/37326 (Bestillingsnummer 4375800M)

7.4: Skruekappe (Bestillingsnummer 43735000)

7.5: Valve Float 5 stk (Bestillingsnummer 4379100M)

7.6: Tætningssæt til 37092/37095/37326 (Bestillingsnummer 43722000)*

8: Holder (Bestillingsnummer 42246000)

9: Tilslutningsslange (Bestillingsnummer 42233000)

9.1: O-ring (Bestillingsnummer 0319100M)

10: 2 skyls skylleventil AV1 (Bestillingsnummer 42320000)

10.1: Forlænger til overløbsrør (Bestillingsnummer 42313000)

10.2: Pneumatisk slange (Bestillingsnummer 42319000)

10.3: Pakning til pneumatisk afløbsventil (Bestillingsnummer 42310000)

11: Udløbsregulator (Bestillingsnummer 42593000)

12: Vægvinkel (Bestillingsnummer 3855800M)

13: Betjeningsplade (Bestillingsnummer 37535000)

14: Lydisolerende sæt (Bestillingsnummer 37131000)*

15: Ekstra vægbeslag, fleksibel placering (Bestillingsnummer 38733000)*

16: Tilbehør (Bestillingsnummer 39607000)*

17: Rapid SLX forlængelse (Bestillingsnummer 38629001)*

* Valgfrit tilbehør