38 939 000 **SOLIDO COMPACT 2 В 1 В СБОРЕ, ДЛЯ ПОДВЕСНОГО УНИТАЗА, МОНТАЖНАЯ ВЫСОТА 1,13 М**

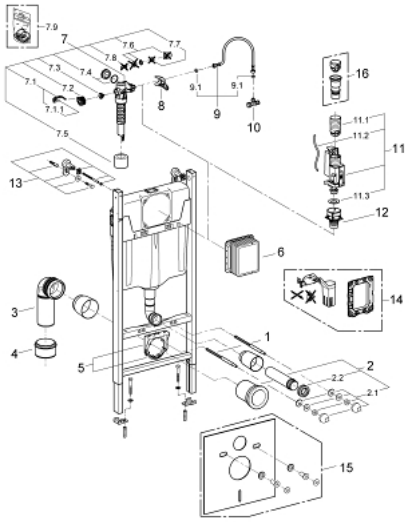

ЗАПАСНЫЕ ЧАСТИ , декабря 2012 – now

1: Резьбовые болты (Spare part-nr. 4276400M)

2: Впускной и смывной гарнитуры для

унитаза (Spare part-nr. 37311K00)

2.1: Крепёж (Spare part-nr. 43511SH0)

2.2: Соединение (Spare part-nr. 37119000)

3: PP-смывная дуга DN 90 (Spare part-nr. 42327000)

4: 4" адаптер патрубка (Spare part-nr. 42242000)

5: Фиксаторы (Spare part-nr. 42243000)

6: Ревизионная камера (Spare part-nr. 66791000)

7: Наполнительный клапан (Spare part-nr. 37095000)

7.1: Рычаг (Spare part-nr. 43734000)

7.1.1: Уплотнение (Spare part-nr. 4377000M)

7.2: Вентильная головка (Spare part-nr. 43536000)

7.3: Мембрана (Spare part-nr. 4375800M)

7.4: Колпак винта (Spare part-nr. 43735000)

7.5: Вентильный поплавок 5 шт. (Spare part-nr. 4379100M)

7.6: Комплект уплотнений (Spare part-nr. 43722000)*

8: Держатель длясмесителей GROHE встроенного монтажа (Spare part-nr. 42246000)

9: Шланг подключения (Spare part-nr. 42233000)

9.1: О-кольцо (Spare part-nr. 0319100M)

10: Угловой вентиль (Spare part-nr. 43821000)

11: AV1 в комплекте с удлинителем трубы (Spare part-nr. 42320000)

11.1: Удлиннитель перелива (Spare part-nr. 42313000)

11.2: пневматический шланг (Spare part-nr. 42319000)

11.3: Уплотнение (Spare part-nr. 42310000)

12: Седло клапана для GD 2 (Spare part-nr. 42315000)

13: Настенный уголок (Spare part-nr. 3855800M)

14: Деталь переоснащения (Spare part-nr. 38796000)*

15: Звукоизоляционный комплект (Spare part-nr. 37131000)*

16: Переходник 4,5 л для GD 2 (Spare part-nr. 42333000)*

* Optional accessories