26 673 000 **TEMPESTA COSMOPOLITAN SYSTEM 250 ДУШЕВАЯ СИСТЕМА С ОДНОРЫЧАЖНЫМ СМЕСИТЕЛЕМ НАСТЕННОГО МОНТАЖА**

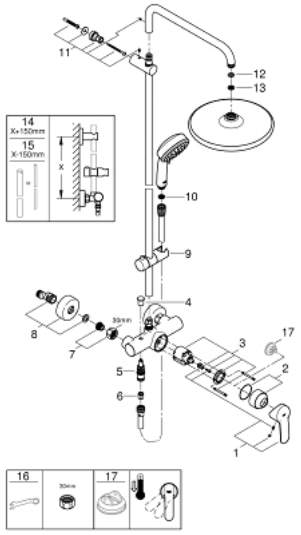

ЗАПАСНЫЕ ЧАСТИ , февраля 2019 – now

1: Рычаг (Spare part-nr. 46726000)

2: Колпак (Spare part-nr. 46025000)

3: Картридж (Spare part-nr. 46048000)

4: Кнопка переключателя (Spare part-nr. 65648000)

5: Переключатель (Spare part-nr. 65655000)

6: Обратный клапан (Spare part-nr. 08565000)

7: Резьбовое соединение

подключения 1/2" (Spare part-nr. 45044000)

8: S-образный эксцентрик (Spare part-nr. 12662000)

9: Скользящий элемент (Spare part-nr. 12140000)

10: Сетка (Spare part-nr. 0700200M)

11: Держатель душевой штанги (Spare part-nr. 48423000)

12: Уплотнение Ø18,5 x Ø12 x 2 (Spare part-nr. 0138900M)

13: Сетка (Spare part-nr. 48007000)

14: Душевая штанга для переоснащения (Spare part-nr. 48053000)*

15: Душевая штанга для переоснащения (Spare part-nr. 48054000)*

16: Ключ (Spare part-nr. 19377000)*

17: Ограничитель температуры (Spare part-nr. 46375000)*

* Optional accessories