30 157 000 **GROHE RED MONO ВЕРТИКАЛЬНЫЙ ВЕНТИЛЬ И БОЙЛЕР COMBI (8 ЛИТРОВ)**

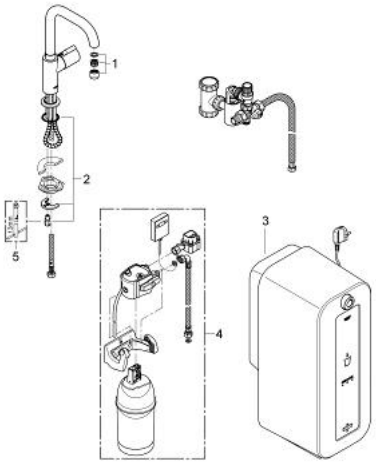

ЗАПАСНЫЕ ЧАСТИ , октября 2010 – now

1: Аэратор (Spare part-nr. 13999000)

2: Обратное резьбовое соединение (Spare part-nr. 46249000)

3: Комбинированный бойлер (EC) (Spare part-nr. 40431000)

4: Фильтр с головкой для фильтра (Spare part-nr. 40438000)*

5: Монтажный ключ (Spare part-nr. 19017000)*

* Optional accessories