38 544 000 **RAPID SL ИНСТАЛЛЯЦИЯ ДЛЯ БОЛЬНИЧНОЙ РАКОВИНЫ**

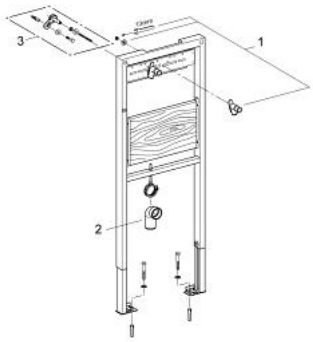

ЗАПАСНЫЕ ЧАСТИ , ноября 2008 – now

1: Подключение смесителя (Spare part-nr. 42944000)

2: Сливная трубка, черная (Spare part-nr. 42943000)

2.1: Держатель (Spare part-nr. 42236000)

3: Настенный уголок (Spare part-nr. 3855800M)*

* Optional accessories