26 509 000 **EUPHORIA SMARTCONTROL SYSTEM 260 MONO ДУШЕВАЯ СИСТЕМА С ТЕРМОСТАТОМ ДЛЯ НАСТЕННОГО МОНТАЖА**

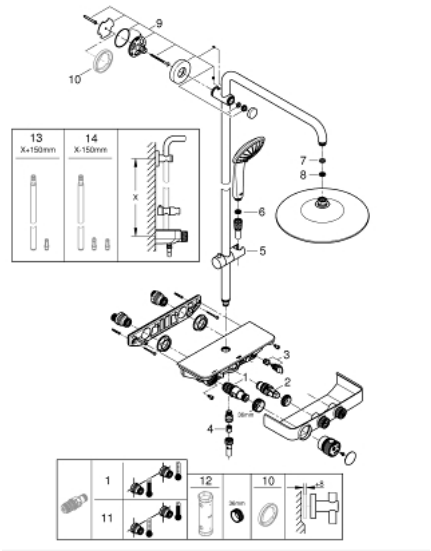

ЗАПАСНЫЕ ЧАСТИ , февраля 2019 – марта 2021

1: Компактный термостатический картридж 1/2" (Spare part-nr. 47439000)

2: Картридж (Spare part-nr. 48297000)

3: Обратный клапан (Spare part-nr. 49069000)

4: Обратный клапан (Spare part-nr. 08565000)

5: Скользящий элемент (Spare part-nr. 48177000)

6: Сетка (Spare part-nr. 0700200M)

7: Уплотнение Ø18,5 x Ø12 x 2 (Spare part-nr. 0138900M)

8: Сетка (Spare part-nr. 48007000)

9: Держатель душевой штанги (Spare part-nr. 48279000)

10: Шайба выравнивания (Spare part-nr. 27180000)*

11: GROHE TurboStat картридж 1/2" (Spare part-nr. 47175000)*

12: Ключ (Spare part-nr. 49059000)*

13: Душевая штанга для переоснащения (Spare part-nr. 48499000)*

14: Душевая штанга для переоснащения (Spare part-nr. 48498000)*

* Optional accessories